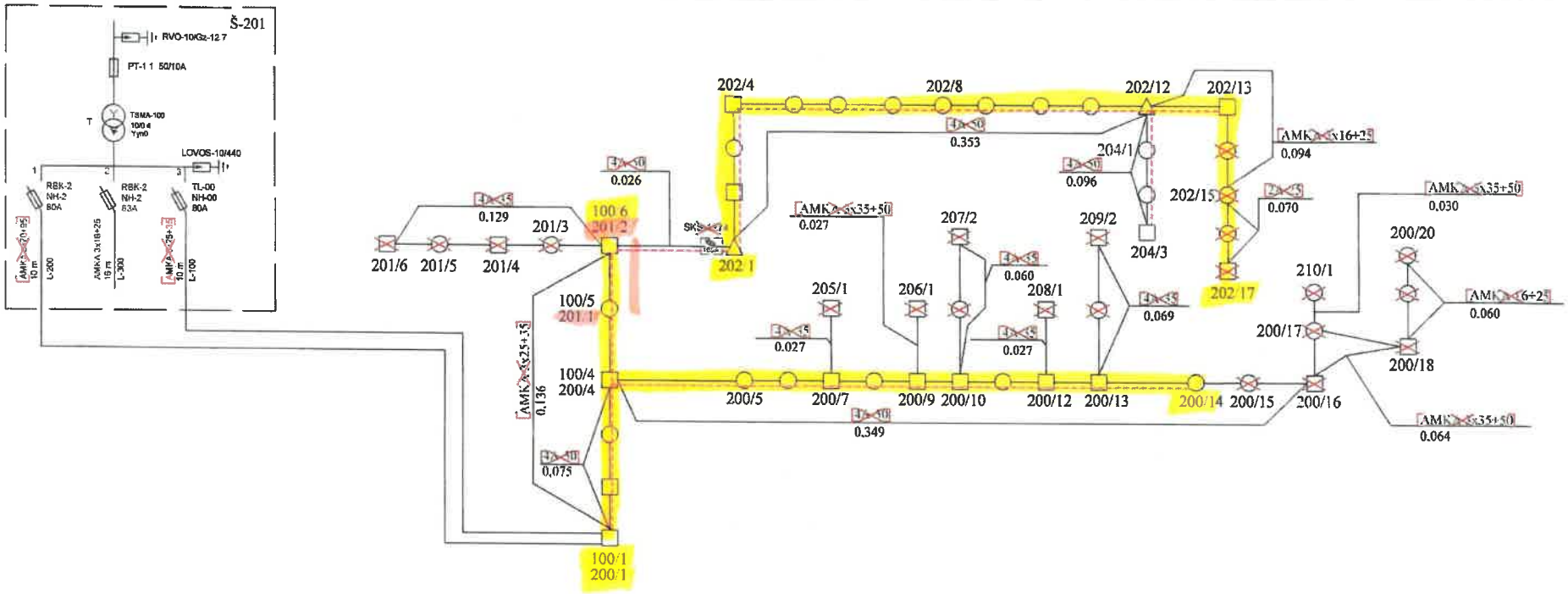


Prašome pakeisti viena eso mikrolizdinį "Laidas" ir pakeisti nuo atr. 202/12 iki ats. 202/17" 2 laidus gatvės apšvietimui.

Jurbarko rajono savivaldybės administracijos
turto ir infrastruktūros skyriaus
statybos architektas
Saulius Lapėnas

**0,4kV OL L-100 ir L-200 demontuojamų medžiagų žiniaraštis**

| Eil. Nr. | Pavadinimas, tipas | Mato vnt. | Kiekis | Atramų Nr. |
|---|---|---|---|---|
| 1 | Vienstiebė atrama SNV-1.1 | vnt./t | 10 /9.0 | 200/15,17,19,20: 201/3,5: 202/14.15.16: 207/1: 209/1: 210/1 |
| 2 | Inkarinė atrama SNV-1.1 | kompl./t | 10 /15,0 | 200/16,18; 201/4,6: 202/,17; 205/1: 206/1: 207/2: 208/1: 209/2 |
| 3 | OL laidas 2A-25 | kg./m | 9.4/70 | |
| 4 | OL laidas 4A-35 | kg./m | 116/312 | |
| 5 | OL laidas 4A-50 | kg./m | 482/889 | |
| 6 | AMKA 16+25 | kg./m | 14/60 | |
| 7 | AMKA 3x16+25 | kg./m | 43/94 | |
| 8 | AMKA 3x25+35 | kg./m | 99/146 | |
| 9 | AMKA 3x35+50 | kg./m | 111/121 | |
| 10 | Metalo laužas (juodas) | t | 0,146 | |
| 11 | Izoliatoriai TF-20 | vnt./t | 136/0,061 | |

**PASTABOS:**

1. Vykdant darbus laikytis EĮIT reikalavimų.

Sutartiniai žymėjimai:

- demontuojamos atramos SNV-1.1
- demontuojami laidai
- gatvių apšvietimas

| | | | |
|---|---|---|---|
| | PROJEKTAI CO | 0,4kV OL L-100., L-200 iš Š-201 rekonstravimas Kauno reg., Jurbarko raj.) Inv. Nr.E1E2200129 | |
| | PV / PDV / Projektuotojas | 0,4kV OL L100., L-200 iš Š-201 demontavimo principinė schema | Laida 0 |
| LT | AB "Energijos skirstymo operatorius" | 20761.015-01-TP-E.B-03 | Lapas 1 / Lapų 1 |